PARTICOLARE ELEMENTO SCATOLARE CARRABILE DI PRIMA CATEGORIA (ricoprimento min. 30 cm) 2X1 m
scala 1:20

SEZIONE LONGITUDINALE

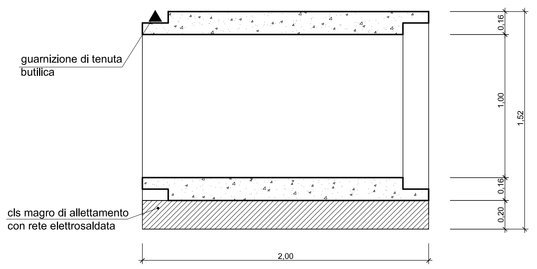

SEZIONE TRASVERSALE

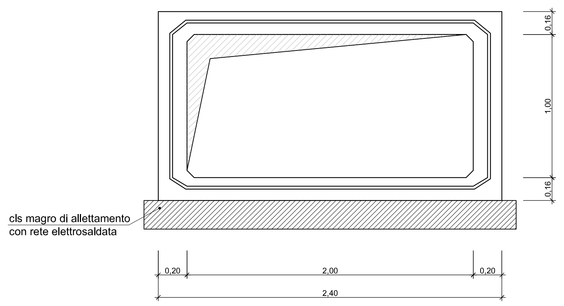

NB 1: Gli elementi scatolari di monte e di valle dovranno avere pareti di chiusura prefabbricata e predisposizione per ispezione Ø 600 mm

NB 2: Scavo con con pendenza di 45° reinterro e rinfianco con materiale precedentemente scavato

CAMERETTA PREFABBRICATA CARRABILE DI PRIMA CATEGORIA (M2) IN CLS 1,00X1,20 m
scala 1:20

PIANTA

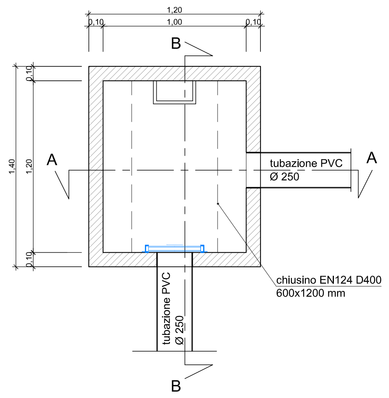

SEZIONE AA

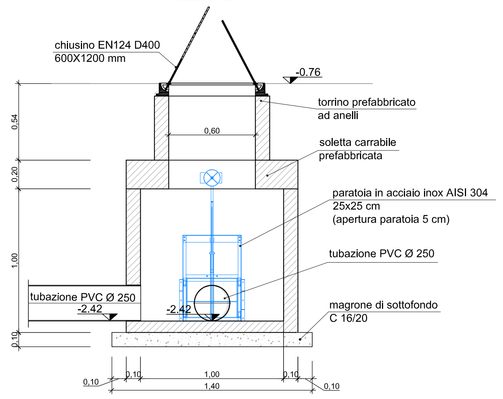

SEZIONE BB

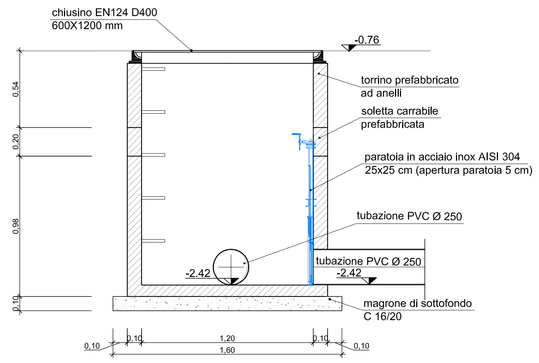

CHIUSINO EN 124 D400 Ø 600
scala 1:10

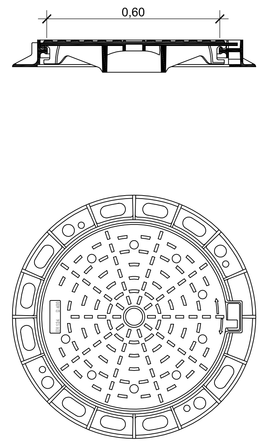

SEZIONE DI SCAVO PER POSA TUBAZIONE IN PVC SN8 Ø 200
scala 1:10

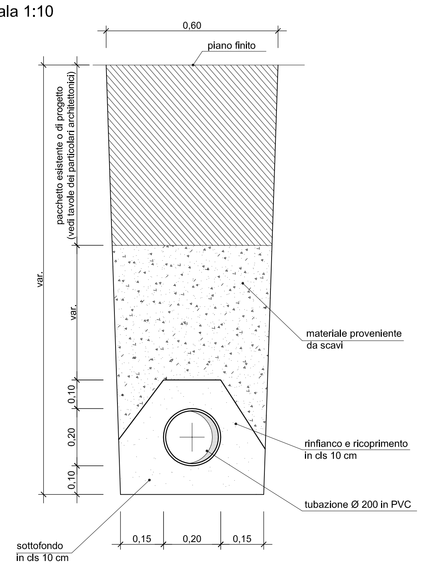

SEZIONE DI SCAVO PER POSA TUBAZIONE IN PVC SN8 Ø 250
scala 1:10

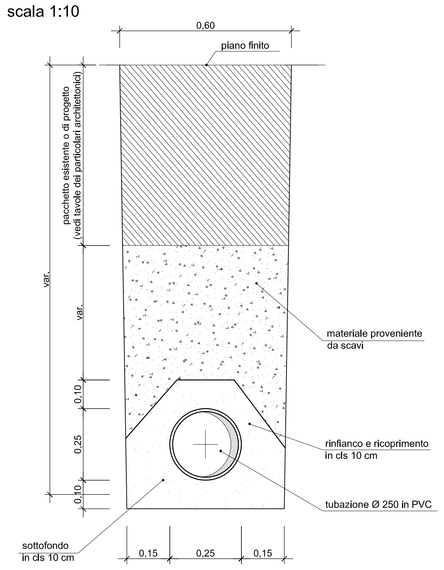

CHIUSINO EN 124 D400 1,20X0,60 m
scala 1:10

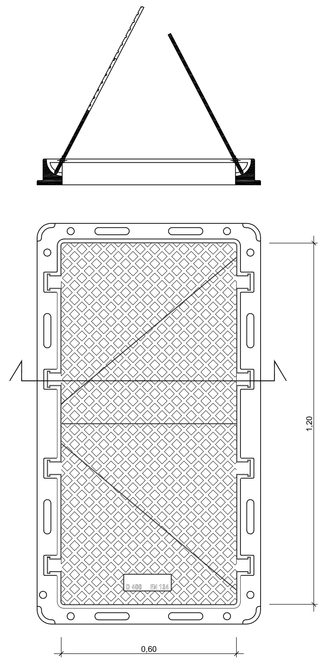

CHIUSINO EN 124 C250 0,50X0,50 m
scala 1:10

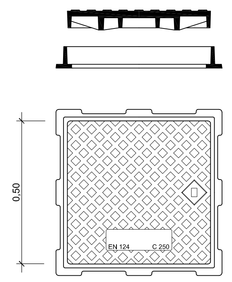

CADITOIA EN 124 D400 0,50X0,50 m
scala 1:10

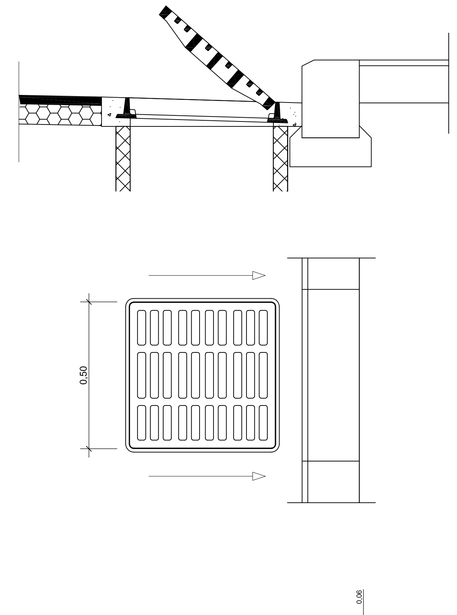

CAMERETTA PREFABBRICATA 0,50X0,50 m
scala 1:10

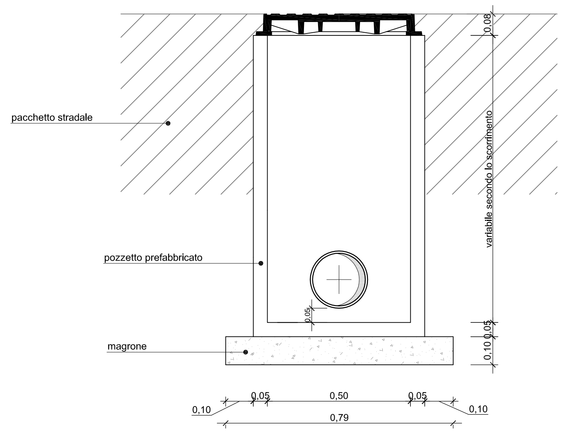

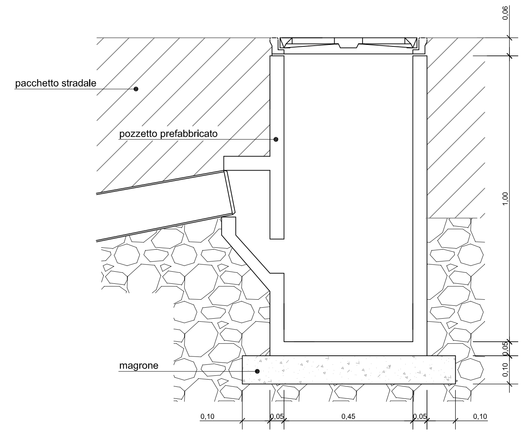

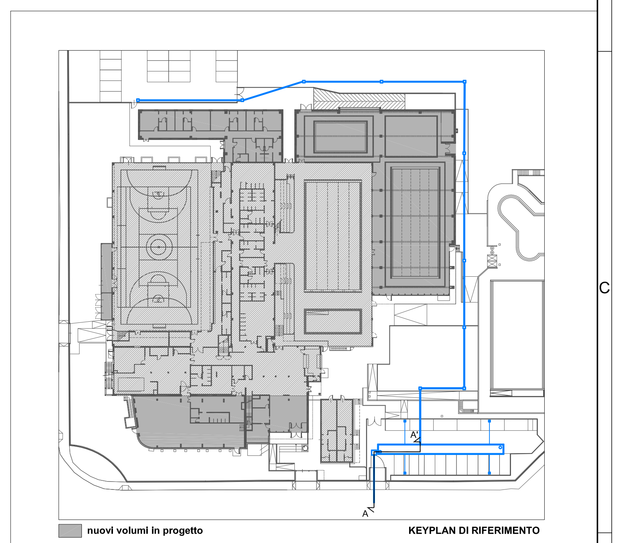

N.B.:

La quota +0.00 di progetto corrisponde alla quota +0.40 del rilievo planialtimetrico della tav. A.2

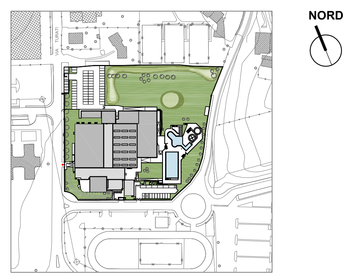

PROFILO LONGITUDINALE - SEZIONE AA'

sezione	M1	Ø 250 pvc	M2	vasca volano in linea 52 mc
pendenze		0.003		0.003

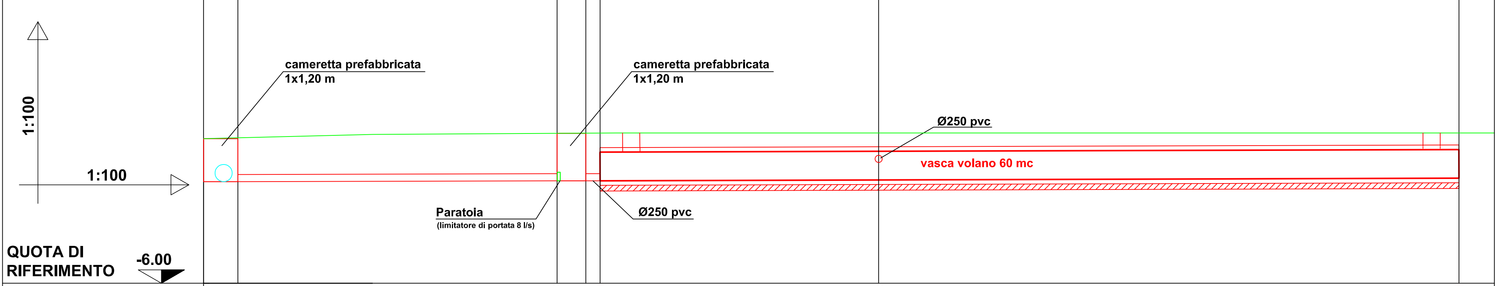

| | | |